We reserves all rights in this document and it's subject matter.
The recipient herby acknowledges these rights and assures the use of this document only for the purpose it was delivered. © Marcel Kull

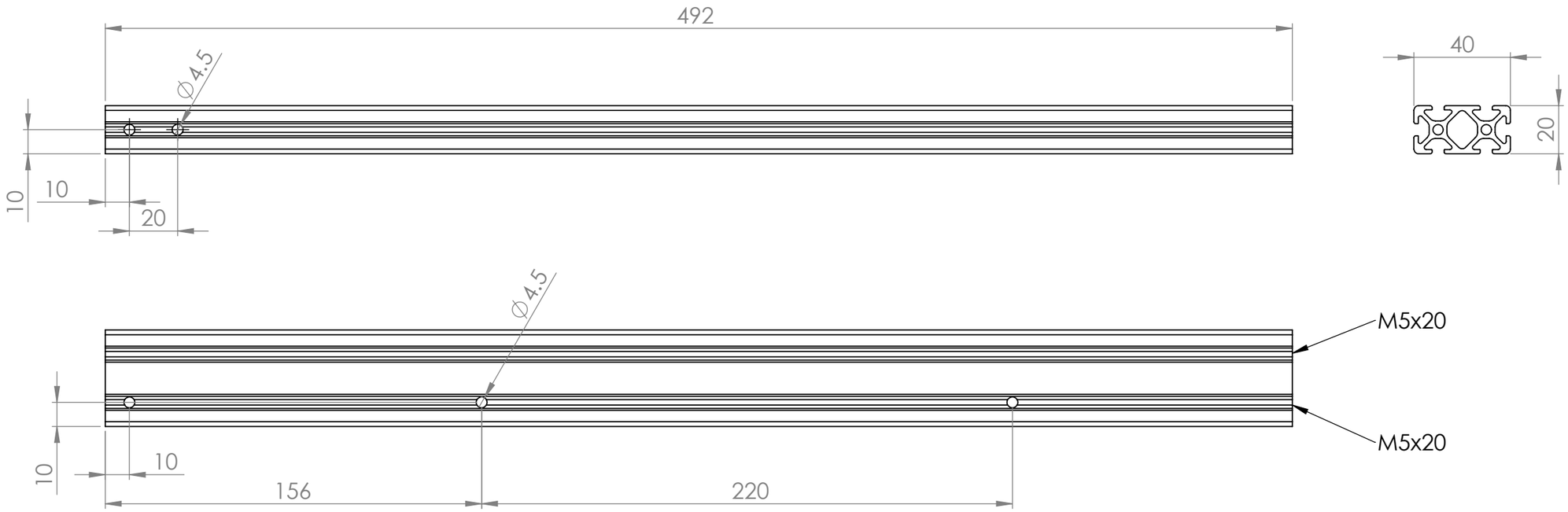

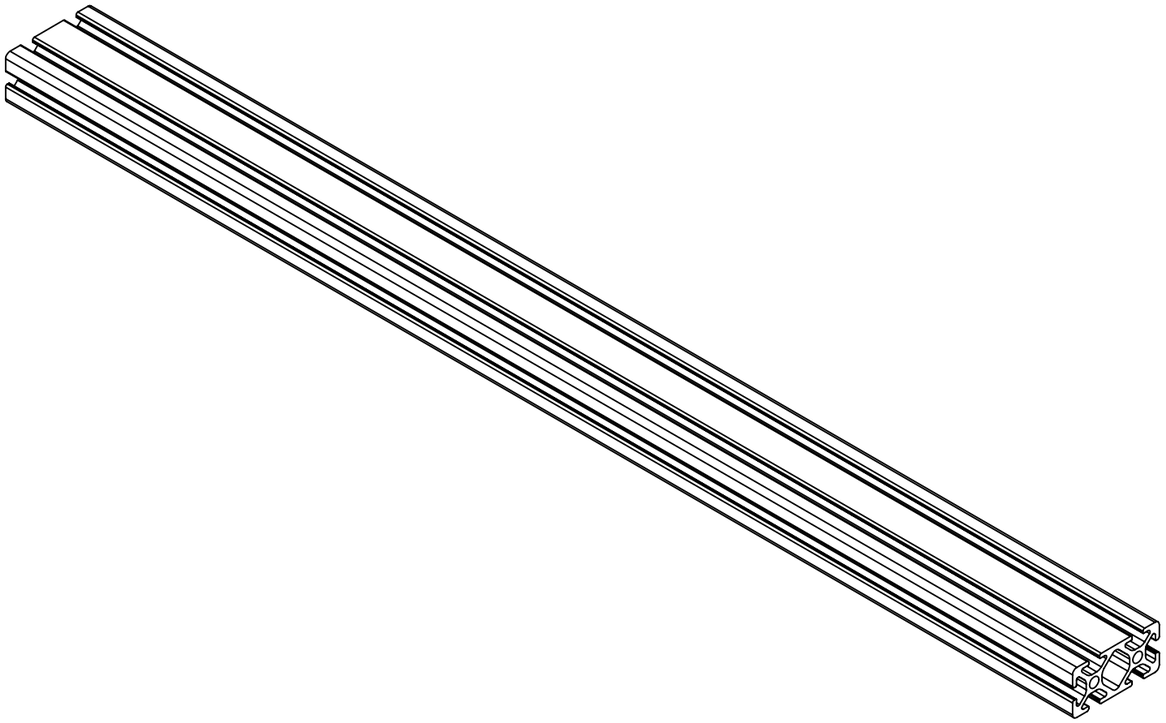

Dieses Dokument ist unser geistiges Eigentum. Es darf ohne unsere ausdrückliche Genehmigung
weder kopiert, vervielfältigt oder verwertet, noch an Dritte weitergegeben werden. Zuwiderhandlung
ist strafbar und wird strafrechtlich verfolgt. Copyright reserved! © Marcel Kull

Material: **Material <nicht festgelegt>**	Oberfläche:		Bemerkung:
	Allgemeintoleranzen nach: **-**	Gewicht: **0.44 kg**	
Änderungen:			
Bezeichnung: Nacharbeit Profil 5 20x40 L=492			Erstellt: **Kul** **11.10.2023** Geprüft: Freigegeben:

Marcel Kull		Format A3	Massstab 1:2	Blatt / Anzahl 1 / 1	100-000

CAD-System: SolidWorks

Plotdatum: 02.01.2024